ignition

BEDIENUNGSANLEITUNG

LED Colour Invader II RGBW

Inhaltsverzeichnis

1. Sicherheitshinweise ... 3
1.1. Für eine sichere Installation und ein effiziente Bedienung ... 3
1.1.1. Vorgesehene Nutzung ... 3
1.1.2. Aufhängen des Gerätes ... 4
1.1.3. Befestigung der Bodenplatte ... 6
1.1.4. Reinigung des Gerätes ... 6
1.1.5. DMX Verbindung ... 7
2. Einleitung ... 8
2.1. Technische Daten ... 8
2.2. Technische Zeichnung ... 9
3. Menü ... 9
3.1. Menüstruktur ... 9
3.2. Tastensperre mit Passwordeingabe aktivieren/deaktivieren ... 10
3.3. ID Adresse ... 10
4. DMX Tabelle ... 11
4.1. Auswahl der ID Adresse im DMX-Betrieb ... 12
4.2. Nutzung der ID Adresse ... 13

Die Bedienungsanleitung beinhaltet alle wichtigen Informationen über das Gerät selbst, sowie die Anwendungsmöglichkeiten. Bitte lesen Sie diese Bedienungsanleitung und die Sicherheitshinweise. Es werden folgende Kennzeichnungen in der Anleitung genutzt.

ACHTUNG: Hiermit werden wichtige Informationen gekennzeichnet die, wenn sie befolgt werden sollten, um Schäden am Gerät verhindern.

BEACHTE: Bietet zusätzliche Hinweise oder Informationen, die besondere Aufmerksamkeit erfordern.

1. Sicherheitshinweise

BEACHTE: Bei Veränderungen am Gerät erlischt die Garantie. Die Inbetriebnahmen, sowie Reparaturen sollten nur durch Fachpersonal erfolgen.

ACHTUNG: Man sollte nicht direkt in die Lichtquelle blicken können, da dies zu epileptischen Anfällen führen kann. Wenn das Gerät eingeschaltet ist sollte es nicht berührt werden. Aufgrund der Hochleistungs-LEDs kann es zu einer starken Wärmeentwicklung kommen.

1.1. Für eine sichere Installation und ein effiziente Bedienung

1.1.1. Vorgesehene Nutzung

- Das Gerät ist für den Einsatz auf Bühnen in Diskotheken und für architektonische Beleuchtung. Das Gerät ist nur für eine Spannung mit max. 110-240V; 50/60Hz zugelassen
- Die Umgebungstemperatur sollte zwischen **0°C** und **40°C** liegen. Vermeiden Sie direkte Sonnenstrahlung oder Wärmequellen in der Nähe.
- Das Gerät darf nur auf einem Niveau von -**20** bis **2000**m über NN betreiben werden.
- Das Symbol 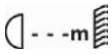

steht für den Mindestabstand zwischen dem Gerät und anderen Objekten. Der Abstand zur Lichtquelle und der Oberfläche sollte mindestens **1.5 m betragen.** Stellen sie sicher, dass mindestens **50 cm** Platz um das Gehäuse herum vorhanden sind, damit eine ausreichende Kühlung ermöglicht werden kann.
- Regelmäßige Betriebspausen erhöhen die Lebensdauer des Gerätes.
- Vermeiden Sie Erschütterungen und jede Form von Gewalt während der Installation oder Nutzung.
- Stellen Sie sicher, dass das Gerät nicht zu großer Hitze, Feuchtigkeit oder Staub in der ausgesetzt ist. Die Kabel sollten nicht frei herumliegen. Dies würde Ihre eigene Sicherheit und die Sicherheit Dritter beeinträchtigen.
- Das Gerät sollte nicht bei Gewitter betrieben werden. Überspannung könnte das Gerät zerstören. Trennen Sie das Gerät bei Gewitter vollständig vom Netz, indem Sie den Netzstecker ziehen.

- Man sollte nicht direkt in die Lichtquelle blicken können, da dies zu epileptischen Anfällen führen kann. Dies betrifft besonders Menschen, bei denen Epilepsie durch einen Arzt festgestellt wurde.
- Ziehen sie niemals am Kabel, sondern direkt am Netzstecker um diesen aus der Steckdose zu ziehen. Der Netzstecker sollte immer gezogen werden, wenn das Gerät für einen längeren Zeitraum nicht genutzt wird.
- Reinigen sie das Gerät nur mit einem trockenen Tuch.

BEACHTE Nachdem das Gerät von einem warmen in einen kalten Raum transportiert wurde sollte es nicht direkt eingeschaltet werden. Das entstandene Kondenswasser könnte zu Schäden am Gerät führen. Schalten Sie das Gerät erst an, wenn es die Umgebungstemperatur erreicht hat.

ACHTUNG Der Garantieanspruch erlischt bei Schäden, die durch Nichtbeachtung der Anleitung verursacht werden. Der Hersteller und Importeur übernimmt für Folgeschäden die daraus resultieren keinerlei Haftung. Nur ausgebildete und unterwiesene Fachkräfte dürfen den korrekten elektrischen Anschluss durchführen. Alle elektrischen und mechanischen Anschlüsse müssen entsprechend der europäischen Sicherheitsnormen montiert sein.

1.1.2. Aufhängen des Gerätes

Die Aufhängevorrichtungen müssen so gebaut und bemessen sein, dass sie eine Stunde lang das Zehnfache der Nutzlast tragen können, ohne dass dadurch eine dauerhafte schädliche Verformung entsteht. Die Installation ist grundsätzlich unter Zuhilfenahme einer zweiten, unabhängigen Aufhängung durchzuführen. Dies kann bspw. ein geeignetes Fangnetz sein. Die zweite Aufhängung muss so beschaffen und angebracht sein, dass bei einem Störfall der Hauptaufhängung kein Bestandteil der Installation herunterfallen kann. Die zusätzliche Sicherheitseinrichtung darf maximal einen Fallweg von **20cm** zulassen.

Beim Auf-, Um- und Abbau ist der unnötige Aufenthalt im Bereich von Bewegungsflächen, auf Beleuchterbrücken, unter hochgelegenen Arbeitsplätzen oder in sonstigen Gefahrenbereichen verboten. Vor der Inbetriebnahme des Geräts, muss die Installation von einem Experten überprüft werden. Der Betreiber trägt die Verantwortung dafür, dass sicherheitstechnische und maschinentechnische Einrichtungen mindestens einmal jährlich durch einen Sachkundigen überprüft werden.

BEACHTE Für die Überkopfbefestigung ist ein hohes Maß an Erfahrung erforderlich. Dies beinhaltet Kenntnisse zur Berechnung der Tragfähigkeit, Kenntnisse über verwendetes Installationsmaterial und Kenntnisse über Sicherheitsinspektionen des

verwendeten Materials und des Geräts, wobei sich die erforderliche Erfahrung nicht allein darauf beschränkt. Führen Sie die Installation unter keinen Umständen selbst durch, wenn Sie nicht über die entsprechende Qualifikation verfügen. Beauftragen Sie stattdessen einen professionellen Installateur. Bitte beachten Sie, dass eine unsachgemäße Installation zu Verletzungen führen und/oder zu einer Beschädigung von Eigentum führen kann.

Soll das Gerät von der Decke oder hoch liegenden Trägern abgehängt werden, ist mit Traversensystemen zu arbeiten. Das Gerät darf keinesfalls so installiert werden, dass es frei im Raum schwingen kann.

ACHTUNG Herunterfallende Gegenstände können zu erheblichen Verletzungen führen. Wenn Sie an der Sicherheit der Aufhängevorrichtung oder der Position zweifeln, sollten Sie das Gerät nicht aufhängen.

ACHTUNG Es dürfen sich keine leicht entzündlichen Materialien (Dekoration, etc.) innerhalb von 1,5m zum Gerät befinden. .

Montieren sie das Gerät mit einem geeigneten Haken an einem Traversensystem.

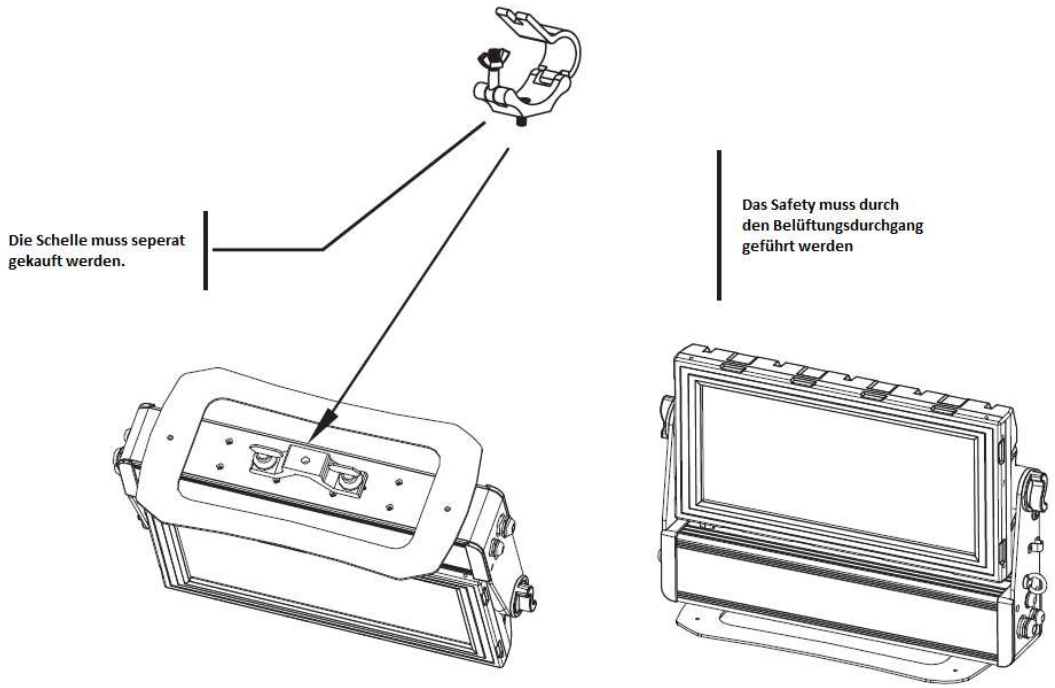

Achten Sie bei der Überkopfmontage darauf, dass das Gerät immer durch einen Sicherungsfangseil gesichert ist, welches das zwölffache Gewicht des Gerätes tragen kann. Dabei sind ausschließlich Sicherungsfangseile mit Sicherungsschnellverschlussgliedern zu verwenden. Führen Sie das Seil über die Traverse oder einen anderen sicheren Befestigungspunkt. Hängen Sie das Ende in dem

Schnellverschlussglied ein und ziehen Sie die Sicherungsmutter gut fest. Ein Sicherungsfangseil, welches einmal der Belastung durch einen Absturz ausgesetzt war oder beschädigt ist, darf nicht weiter als Sicherungsfangseil verwendet werden. Regeln Sie den Neigungswinkel über den Montagebügel und ziehen Sie die Feststellschrauben fest.

1.1.3. Befestigung der Bodenplatte

Um das Gerät stehend zu verwenden muss eine Bodenplatte installiert werden.

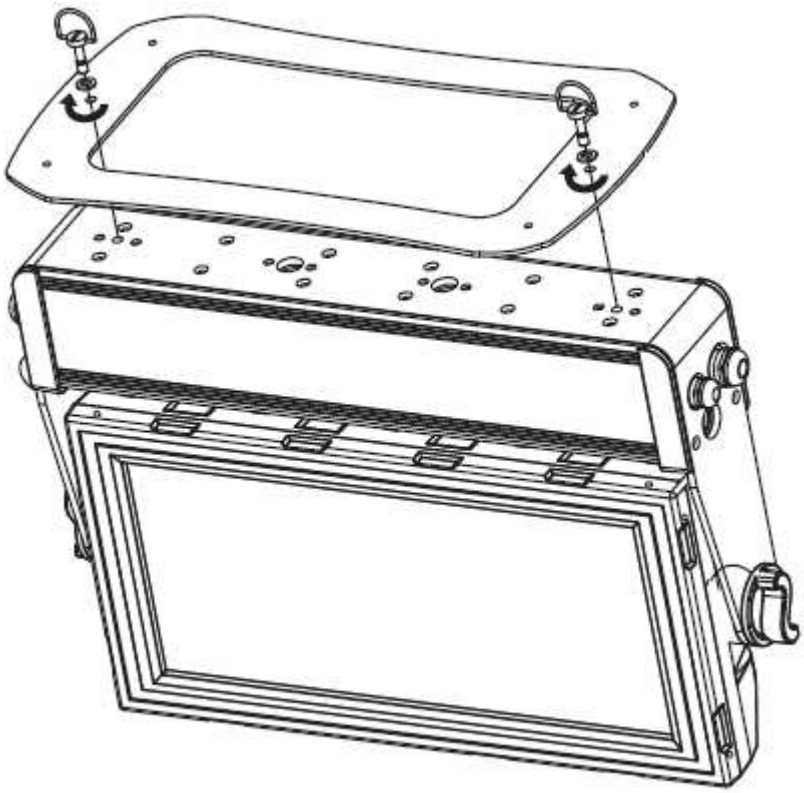

1.1.4. Reinigung des Gerätes

Bitte stellen Sie sicher, dass sicherheitstechnische und maschinentechnische Einrichtungen mindestens einmal jährlich durch einen Sachkundigen überprüft werden. Das Gerät ist in regelmäßigen Abständen von Verunreinigungen wie staub zu reinigen. Benutzen Sie dazu ein fusselfreies, leicht angefeuchtetes Tuch. Verwenden Sie zur Reinigung unter keinen Umständen Alkohol oder Lösungsmittel.

- Sämtliche Schrauben, durch die das Gerät oder Geräteteile befestigt sind, müssen fest sitzen und dürfen nicht korrodiert sein.
- Es dürfen keine Verformungen an Gehäuse, Befestigung und Montageort sichtbar sein. Dies umfasst auch die Decke, die Abhängung und das Traversensystem.

- Elektrische Anschlussleitungen müssen frei von Beschädigungen, Ablagerungen oder Materialermüdungen wie bspw. poröse Leitungen sein.

Wichtig: Der Garantieanspruch erlischt bei Schäden, die durch Nichtbeachtung der Anleitung verursacht werden. Der Hersteller und Importeur übernimmt für Folgeschäden die daraus resultieren keinerlei Haftung. Nur ausgebildete und unterwiesene Fachkräfte dürfen den korrekten elektrischen Anschluss durchführen. Alle elektrischen und mechanischen Anschlüsse müssen entsprechend der europäischen Sicherheitsnormen montiert sein.

1.1.5. DMX Verbindung

Das Gerät hat einen 3Pin DMX in/out. Sollte ihr Controller mit einem 5Pin DMX ausgestattet sein, benötigen Sie einen entsprechenden Adapter. Dieser sollte wie folgt belegt sein:

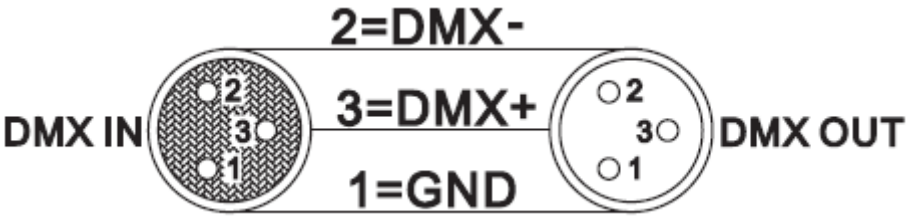

Kabel	3Pin female	5Pin male
Ground/Shield	Pin 1	Pin 1
Data (-) Signal	Pin 2	Pin 2
Data (+) Signal	Pin 3	Pin 3
	-	Pin 4 nicht belegt
	-	Pin 5 nicht belegt

2. Einleitung

Vielen Dank für den Kauf des Gerätes. Es handelt es sich um ein leistungsstarkes Gerät.
Für eine erfolgreiche Installation und Betrieb lesen Sie diese Bedienungsanleitung bitte sorgfältig durch.

2.1. Technische Daten

Stromversorgung	
Spannung	AC 220-240V/50-60Hz
Stromaufnahme max.	250W
Akku	nein
Lichtquelle	
LM Typ	LED 4in1 RGBW
Optik	
Abstrahlwinkel	25°
Zoom	Nein
Fokus	Nein
Steuerung	
Sound-to-light	Nein
Automatik	Ja
Master-Slave	Ja
DMX512	4/5/8 Kanäle
Hardware	
Schutzklasse	IP65
Eignung	Outdoor
Maße (L/B/H/)	488 x 210 x 326 mm
Material	Metallgehäuse
Gewicht	11,8kg

2.2. Technische Zeichnung

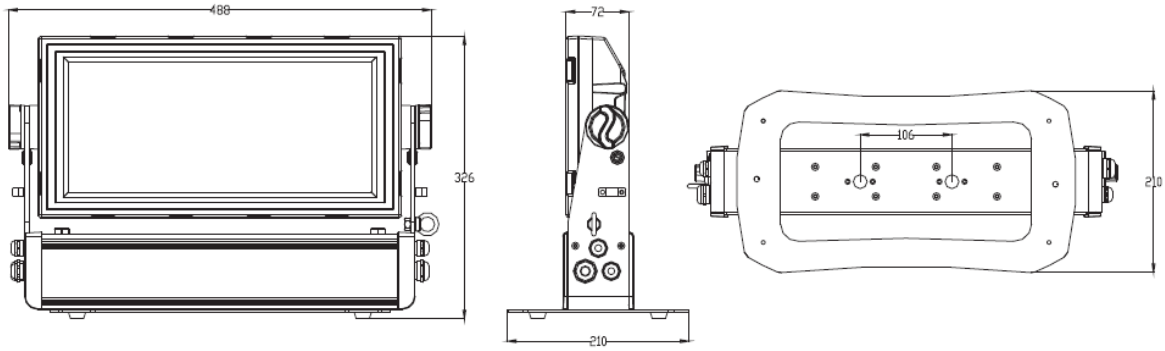

3. Menü

3.1. Menüstruktur

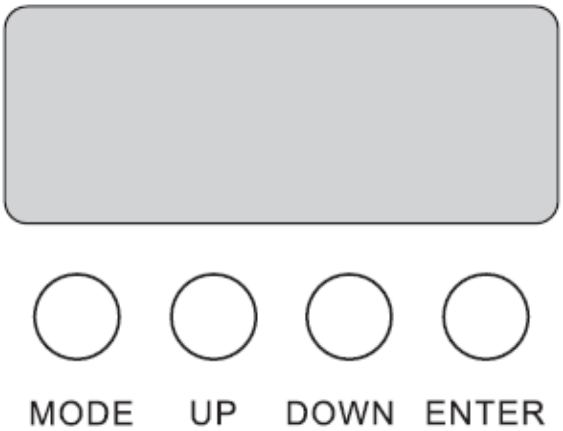

Wenn Sie die "UP" oder "DOWN" für 3 Sekunden gedrückt halten, wird das Display um 180° gedreht.

Menü	Untermenü	Auswahl	Beschreibung
DMX ADDRESS		001-512	Einstellen der DMX-Adresse
CONTROL MODE	Color MODE Flash MODE Stage MODE	03CH 04CH 07CH	RGBW Strobo + RGBW Strobo + Dimmer + RGBW + Auto + ID
HOST	Dimmer Red Green Blue White Strobe	00-100 00-100 00-100 00-100 00-100 No function ST01 (SP00-20)	Dimmer (0-100%) Rot (0-100%) Grün (0-100%) Blau (0-100%) Weiß (0-100%) Statische Farben 10 verschiedene Strobo-

	Auto	ST02 (SP00-20) … ST10 (SP00-20) No function AT01 (SP00-20) AT02 (SP00-20) … AT08 (SP00-20)	Programme mit einstellbarer Geschwindigkeit Statische Farben 8 verschiedene Automatik-Programme mit einstellbarer Geschwindigkeit
PERSONALITY	ID Address ID Switch Dimmer Speed KEY-Lock WDMX	01-66 ON-OFF Fast Smooth ON-OFF ON OFF RESET	Einstellen der ID Adresse für das Gerät Aktivieren oder Deaktivieren der ID Schnelle Übergänge beim Dimmen Weiche Übergänge beim Dimmen Tastensperre mit Passwordeingabe an/aus Keine Funktion Keine Funktion Keine Funktion
INFO	Version		Versionsnummer

3.2. Tastensperre mit Passwordeingabe aktivieren/deaktivieren

1. Drücken Sie **MODE**, bis Sie den Menüpunkt **PERSONALITY** erreicht haben.
2. Bestätigen Sie mit **ENTER**.
3. Drücken Sie die UP/DOWN Tasten bis Sie den Menüpunkt **KEY Lock** erreicht haben.
4. Bestätigen Sie mit **ENTER.**
5. Aktivieren (**ON**) oder deaktivieren (**OFF**) Sie die Tastensperre mit Hilfe der **UP/DOWN** Tasten.
6. Bestätigen Sie mit **ENTER**.
7. Password: **MODE**, **UP**, **MODE**, **DOWN**, **MODE**, **UP**, **MODE**, **DOWN**

3.3. ID Adresse

Um die ID zu aktivieren oder zu deaktivieren gehen Sie wie folgt vor:

1. Drücken Sie **MODE**, bis Sie den Menüpunkt **PERSONALITY** erreicht haben.
2. Bestätigen Sie mit **ENTER**.
3. Drücken Sie die UP/DOWN Tasten bis Sie den Menüpunkt **ID Switch** erreicht haben.

4. Bestätigen Sie mit **ENTER.**
5. Aktivieren (**ON**) oder deaktivieren (**OFF**) Sie die ID mit Hilfe der **UP/DOWN** Tasten.
6. Bestätigen Sie mit **ENTER**.

Um die ID Adresse an einem Gerät einzustellen, gehen Sie wie folgt vor:

1. Drücken Sie **MODE**, bis Sie den Menüpunkt **PERSONALITY** erreicht haben.
2. Bestätigen Sie mit **ENTER**.
3. Drücken Sie die UP/DOWN Tasten bis Sie den Menüpunkt **ID Address** erreicht haben.
4. Bestätigen Sie mit **ENTER.**
5. Stellen Sie die ID Adresse mit Hilfe der **UP/DOWN** Tasten zwischen 01-66 ein.
6. Bestätigen Sie mit **ENTER**.

4. DMX Tabelle

Color	Flash	Stage	Wert	Beschreibung
				Shutter
			000-019	Shutter geschlossen
			020-024	Shutter offen
			025-064	Strobo 1 (schnell-langsam)
			065-069	Shutter offen
			070-084	Strobo 2 (schnell-langsam)
			085-089	Shutter offen
			090-104	Strobo 3 (schnell-langsam)
			105-109	Shutter offen
			110-124	Strobo 4 (schnell-langsam)
			125-129	Shutter offen
	1.	1.	130-144	Strobo 5 (schnell-langsam)
			145-149	Shutter offen
			150-164	Strobo 6 (schnell-langsam)
			165-169	Shutter offen
			170-184	Strobo 7 (schnell-langsam)
			185-189	Shutter offen
			190-204	Strobo 8 (schnell-langsam)
			205-209	Shutter offen
			210-224	Strobo 9 (schnell-langsam)
			225-229	Shutter offen
			230-244	Strobo 10 (schnell-langsam)
			245-255	Shutter offen
		2.	000-255	Dimmer (0-100%)
1.	2.	3.	000-255	Rot(0-100%)

2.	3.	4.	000-255	Grün (0-100%)
3.	4.	5.	000-255	Blau (0-100%)
4.	5.	6.	000-255	Weiß (0-100%)
		7.	000-010	Keine Funktion
			011-040	AUTO 1
			041-070	AUTO 2
			071-100	AUTO 3
			101-130	AUTO 4
			131-160	AUTO 5
			161-190	AUTO 6
			191-220	AUTO 7
			221-255	AUTO 8
		8.	000-255	Auswahl der ID Adresse

4.1. Auswahl der ID Adresse im DMX-Betrieb

Wert	Funktion	Wert	Funktion	Wert	Funktion
000-009	Alle IDs	212	ID23	235	ID46
010-019	ID1	213	ID24	236	ID47
020-029	ID2	214	ID25	237	ID48
030-039	ID3	215	ID26	238	ID49
040-049	ID4	216	ID27	239	ID50
050-059	ID5	217	ID28	240	ID51
060-069	ID6	218	ID29	241	ID52
070-079	ID7	219	ID30	242	ID53
080-089	ID8	220	ID31	243	ID54
090-099	ID9	221	ID32	244	ID55
100-109	ID10	222	ID33	245	ID56
110-119	ID11	223	ID34	246	ID57
120-129	ID12	224	ID35	247	ID58
130-139	ID13	225	ID36	248	ID59
140-149	ID14	226	ID37	249	ID60
150-159	ID15	227	ID38	250	ID61
160-169	ID16	228	ID39	251	ID62
170-179	ID17	229	ID40	252	ID63
180-189	ID18	230	ID41	253	ID64
190-199	ID19	231	ID42	254	ID65

200-209	ID20	232	ID43	255	ID66
210	ID21	233	ID44		
211	ID22	234	ID45		

4.2. Nutzung der ID Adresse

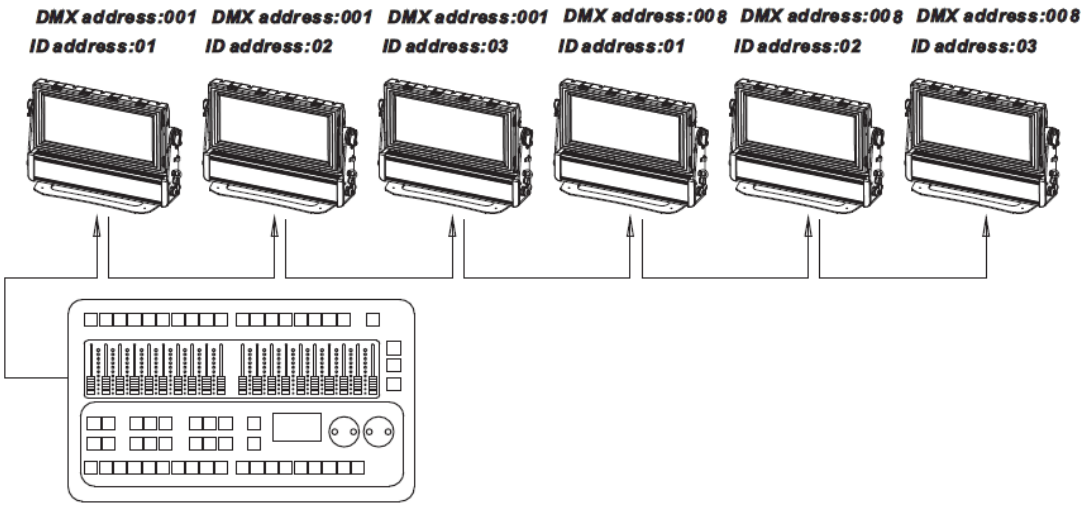

Die ID Adresse ermöglicht es Geräte mit derselben DMX Adresse individuell anzusteuern. Wenn wir vom obigen Beispiel ausgehen, steuert man alle Geräte mit derselben DMX Adresse gleichzeitig an der Kanal 8 des Controllers den Wert 000-009 hat. Stelle ich den Kanal 8 des Controllers auf einen Wert zwischen 010-019 so kann ich nur noch das erste Gerät mit der ID1 ansteuern. Somit ermöglicht mir die ID Adresse mit einem kleinen Controller mehr Geräte individuell anzusteuern, als von der eigentlichen Kanalanzahl des Controllers her möglich.

Importeur:

B&K Braun GmbH

Industriestraße 2

D-76307 Karlsbad-Ittersbach

www.bkbraun.com

info@bkbraun.com

RoHS COMPLIANT 2002/95/EC